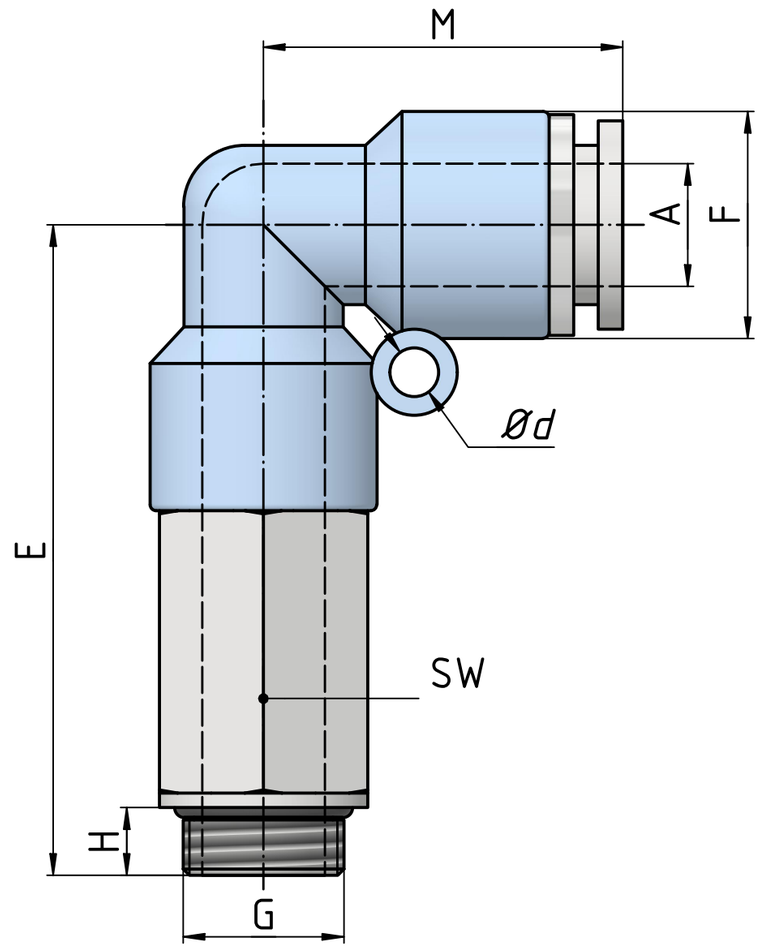

Название	A, мм	E, мм	F, мм	G	H, мм	d, мм	M, мм	SW
PRLU-M5-4	4	34,5	11	M5	4	3,3	19	10
PRLU-1/8-4	4	35	11,2	G1/8"	5	3,3	19	12
PRLU-M5-6	6	37,5	13	M5	4	3,3	19	12
PRLU-1/8-6	6	38,5	13	G1/8"	6	3,3	19	12
PRLU-1/4-6	6	40,5	13	G1/4"	5,5	3,3	19	17
PRLU-3/8-6	6	39,5	13	G3/8"	6,5	3,3	19	20
PRLU-1/8-8	8	43	14,5	G1/8"	5	3,3	23	14
PRLU-1/4-8	8	43,5	15	G1/4"	5,5	3,3	23,5	17
PRLU-3/8-8	8	42,5	15	G3/8"	6,5	3,3	23,5	20
PRLU-1/8-10	10	51,5	18,5	G1/8"	4,5	4	24	17
PRLU-1/4-10	10	53	29,5	G1/4"	5,5	4	29,5	17
PRLU-3/8-10	10	54	18,5	G3/8"	6,5	4	29	20
PRLU-1/2-10	10	58,5	18,5	G1/2"	10	4	29	24
PRLU-1/4-12	12	56,5	21,5	G1/4"	6,5	4	29	20
PRLU-3/8-12	12	57,5	21,5	G3/8"	6,5	4	29	20
PRLU-1/2-12	12	62,5	21,5	G1/2"	10	4	29	24

Технические характеристики:

Температура окружающей среды: от –10 С до +60 С
Рабочее давление: от –1 бар до 8 бар
Материал корпуса: Полибутилентерефталат (PBT)
Материал шестигранника: Латунь никелированная
Материал отпускающего кольца:
Полиформальдегид (POM)
Материал цанги: Нержавеющая сталь